UASG: 956518
Dispensa Eletrônica 90006/2026

IDENTIFICAÇÃO DA EMPRESA:

NOME DA EMPRESA: Simone Navas Navarro Silva – ME
CNPJ: 31.504.015/0001-10
IE: 138.964.745-113

ENDEREÇO: Rua Doutor Lauro Costa, 111, Bairro: Jardim Guapira – CEP 02316-180 – São Paulo – SP

SITE: Não possui.
NOME DO REPRESENTANTE: Simone Navas Navarro Silva
CPF: 086.820.858-28
EMAIL: simone.navarro27@gmail.com
TELEFONE PRINCIPAL: (11) 94000-0876 – TELEFONE ADICIONAL: (11) 95217-7599

PROPOSTA

ITEM ESPECIFICAÇÕES / CARACTERÍSTICAS	UNIDADE DE MEDIDA	QUANTIDADE TOTAL	MARCA MODELO TIPO	PREÇO UNITÁRIO DO ITEM	PREÇO TOTAL DO ITEM
ITEM 21 – Torneira Docol PressMatic Alfa Bica Baixa Cromada Acabamento: Cromado polido Tipo de instalação: Mesa Sistema de abertura: Fechamento automático (PressMatic®) Arejador: Embutido Bitola: ½" (DN 15) Classe de pressão: 2 a 40 m.c.a Temperatura máxima da água: 40°C Mobilidade da bica: Fixa Acionamento: Botão Comprimento: 134 mm Altura: 94 mm Largura: 44 mm Peso líquido/bruto: 0,548 kg Composição: Ligas de cobre, elastômeros, plástico de engenharia e aço inox Destaques: Fechamento automático, mais economia e praticidade Arejador embutido, até 90% de economia de água Design moderno e ergonômico Ideal para cubas embutidas e semi-embutidas Resistência e durabilidade garantidas Garantia de fábrica: 5 anos	UNIDADE	50 UNIDADES	DOCOL - Torneira Docol PressMatic Alfa Bica Baixa Cromada Conteúdo da Embalagem 1 cartucho 1 corpo 1 arejador 1 canopla 1 contra porca 2 restritores de fluxo 1 anel 1 anel O'ring	R$550,00	R$27.500,00

PREÇO TOTAL DOS ITENS	R$27.500,00	O catálogo de comprovação abaixo contém mais detalhes

DADOS BANCÁRIOS:

Conta bancária no Banco do Brasil:
AG: 1220-3 CC: 55750-1
Simone Navas Navarro Silva

DAS DEMAIS CONDINÇÕES:

Declaramos total concordância com os termos do Aviso de Contratação Direta, seus anexos e demais condições da presente dispensa de licitação.

Declaramos que estamos cientes e de acordo com todas as informações e condições legais para o cumprimento das obrigações do objeto da contratação.

Dados do representante legal da empresa.

SIMONE NAVAS NAVARRO SILVA
CNPJ 31. 504. 015/0001-10

ASSINATURA DO SÓCIO PROPRIETÁRIO
SIMONE NAVAS NAVARRO SILVA
CNPJ: 31.504.015/0001-10 - SÃO PAULO-SP
SIMONE NAVAS NAVARRO SILVA
CNPJ: 31.504.015/0001-10 - 31/03/2025 – SÃO PAULO – SP

CATÁLOGO DE COMPROVAÇÃO

CATÁLOGO DE COMPROVAÇÃO

Torneira Docol PressMatic Alfa Bica Baixa Cromada

A torneira de mesa PressMatic Alfa é perfeita para lavatórios com cubas embutidas ou semi-embutidas, oferecendo praticidade no uso diário e um design elegante para seu banheiro.

Seu sistema de fechamento automático PressMatic® garante mais higiene e economia de água, reduzindo o consumo em até 90%. Além disso, o arejador embutido proporciona um jato suave e uniforme, evitando respingos.

Com design arredondado e bica inclinada a 25°, o uso é mais confortável, e a altura baixa torna o conjunto mais harmonioso e funcional. Produzida com materiais de alta qualidade, como ligas de cobre, aço inox e plásticos de engenharia, a PressMatic® Alfa é resistente, durável e ideal para ambientes modernos.

Especificações Técnicas:

Acabamento: Cromado polido
Tipo de instalação: Mesa
Sistema de abertura: Fechamento automático (PressMatic®)
Arejador: Embutido
Bitola: ½" (DN 15)
Classe de pressão: 2 a 40 m.c.a
Temperatura máxima da água: 40°C
Mobilidade da bica: Fixa
Acionamento: Botão
Comprimento: 134 mm
Altura: 94 mm
Largura: 44 mm
Peso líquido/bruto: 0,548 kg
Composição: Ligas de cobre, elastômeros, plástico de engenharia e aço inox

Conteúdo da Embalagem:

1 cartucho
1 corpo
1 arejador
1 canopla
1 contra porca
2 restritores de fluxo
1 anel
1 anel O'ring

Destaques:

Fechamento automático, mais economia e praticidade
Arejador embutido, até 90% de economia de água
Design moderno e ergonômico
Ideal para cubas embutidas e semi-embutidas
Resistência e durabilidade garantidas

Garantia de fábrica: 5 anos

Torneira para Lavatório de Mesa Pressmatic Alfa

00446106

DESCRIÇÃO

Torneira com entrada vertical para instalação em mesa e acionamento hidromecânico por pressão manual.

TECNOLOGIAS E CARACTERÍSTICAS

Arejador embutido

Cromado biníquel

Alta durabilidade

VANTAGENS

Acionamento hidromecânico com leve pressão manual e fechamento automático em aproximadamente 6 segundos;
Sistema prático que garante elevada vida útil, resistência a depredações e maior higiene: uma vez acionado, o usuário não tem mais contato com o produto;
Acompanha restritor de vazão;
O arejador embutido, além de garantir economia de água, conforto para as mãos e evitar respingos, deixa o visual da bica mais clean;
Acabamento cromado biníquel de alta resistência à corrosão, conservando a beleza do produto por muito mais tempo.

GARANTIA

Esse produto possui garantia de 10 anos sobre defeitos de fabricação.

CURVA DE VAZÃO

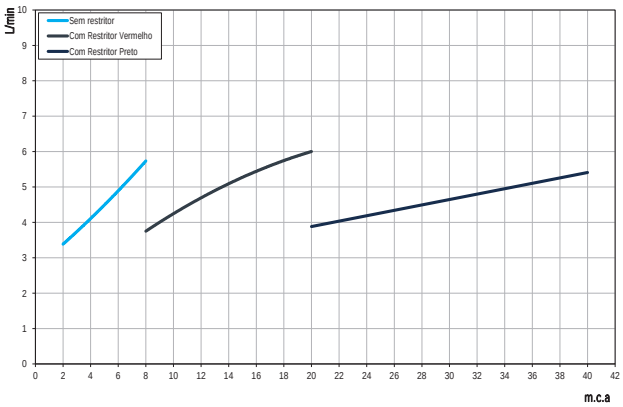

ESPECIFICAÇÃO TÉCNICA

CLASSE DE PRESSÃO	2 a 40 m.c.a
BITOLA	1/2” (DN15)
COMPOSIÇÃO	Produto composto por Liga de Cobre, Plástico Engenharia, Zamac.
TEMPERATURA MÁXIMA	40°C

DIMENSIONAL

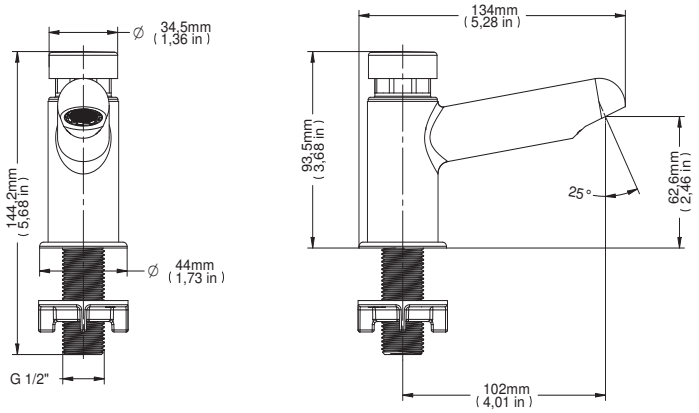

PEÇAS DE REPOSIÇÃO

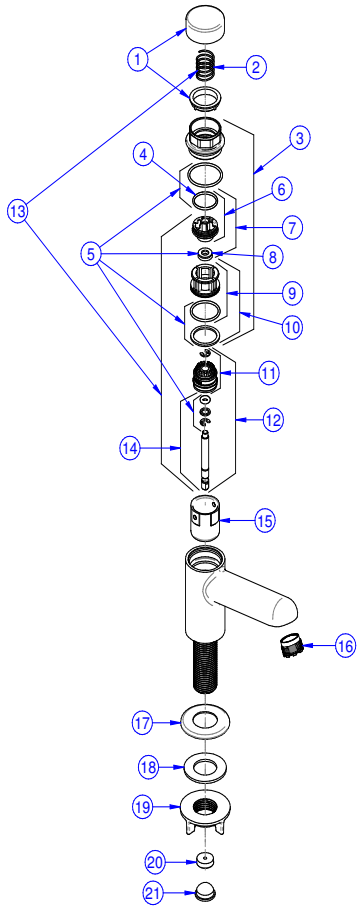

POS	CÓDIGO	DENOMINAÇÃO
1	00456306	Kit Botao Latao Cromado Press Compact
2	00185900	Kit Mola (0)17X55 Presco
3	17991706	Kit Tampa (0)34,5 Presco cr
4	00038400	Kit Anel O'ring
5	17991800	Kit Ved da Sede Presco
6	00186300	Kit Sede/Anel
7	17991900	Kit Reten/Sede (0)22 Presco
8	00186600	Kit Retentor Press Compact
9	00186700	Kit Sede/Anel
10	17991300	Kit Sede (0)26 Mont Presco
11	17992000	Kit Pistao Lav Mont Presco
12	00185800	Kit Eixo/Pistao Inox Mont
13	00473200	Kit Cart Acion BP Presco S
14	00071600	Kit Eixo Lav Presco Inox
15	17992200	Kit Cilindro D3 Presco
16	00402500	Kit Arejador Cache TJ
17	00119106	Kit Can (0)44 cr
18	00119200	Kit Anel Ret (0)38
19	17995153	Kit Contra Porca 1/2 Plast
20	17991153	Kit Restritores de Vazao
21	00500400	Kit Tampao (0)15

QUER SABER MAIS?

CONSULTE O MANUAL DE INSTALAÇÃO EM NOSSO WEBSITE.

GARANTIA
10
ANOS

PRESSMATIC ALFA

TORNEIRA DE FECHAMENTO AUTOMÁTICO

AUTOMATIC SHUT-OFF TAP
GRIFO DE CIERRE AUTOMÁTICO

Cód. 004461xx | 90004461xxx | 006326xx | 90006326xxx

CARACTERÍSTICAS TÉCNICAS
TECHNICAL CHARACTERISTICS
INFORMACIONES TÉCNICAS

CONTEÚDO DA EMBALAGEM	01 torneira, 01 canopla, 02 restritores de vazão, 02 anéis de borracha, 01 niple de redução e 01 adesivo orientativo.
PACKAGE CONTENTS	01 tap, 01 escutcheon, 02 flow restrictors, 02 rubber rings, 01 reducing adapter and 01 instruction sticker.
CONTENIDO DEL ENVASE	01 grifo, 01 campana, 02 reguladores de caudal, 02 anillos de goma, 01 pezón de reducción y 01 adhesivo orientativo.
COMPOSIÇÃO DO PRODUTO	Ligas de cobre, elastômeros, plástico de engenharia e aço inoxidável.
PRODUCT COMPOSITION	Copper alloys, elastomers, engineering plastic and stainless steel.
COMPOSICIÓN DEL PRODUCTO	Aleaciones de cobre, elastómeros, plástico de ingeniería y acero inoxidable.
CONSERVAÇÃO E LIMPEZA	Usar apenas flanela, água e sabão neutro, pelo menos uma vez por semana. Eventualmente pode ser aplicada cera automotiva a base de silicone. Não utilize produtos abrasivos e produtos para limpeza pesada ou à base de cloro. Se necessário, poderá ser utilizado para limpeza final uma flanela com álcool.
CARE AND CLEANING	Use only soft cloth, water and soft soap once a week. Car wax may be applyed occasionally. Do not use abrasive or heavy/chlorine based cleaning products. If necessary, a flannel with alcohol may be used for final cleaning.
CUIDADO Y LIMPIEZA	Debe usar solo franela, agua y jabón neutro, como mínimo una vez a la semana. Eventualmente puede ser limpiado con cera de coche a base de silicona. No utilize productos abrasivos y productos para limpieza pesada o a base de cloro. Si necesario, se puede utilizar para la limpieza final una franela con alcohol.
PEÇAS DE REPOSIÇÃO E COMPONENTES	Poderá ser adquirido na Assistência Técnica Docol. Dúvidas, ligue 0800 474 333 ou docol@docol.com.br
SPARE PARTS AND COMPONENTS	Available at Docol Authorized Distributor in your country. Export Department: docol@docol.com.br
REPUESTO DE MANTENIMIENTO	Llame al Distribuidor Autorizado Docol en su país o póngase en contacto con el Departamento de Exportación: docol@docol.com.br

02 Especificações | Specifications | Especificaciones

Tempo de ciclo Flush time Tiempo de ciclo	Faixa de pressão Working pressure Presión de trabajo	Água quente fria Cold and hot water Agua caliente y fría	Bitola Gauge Diámetro
4 - 10s	0,2 - 4,0 kgf/cm² 2 - 40 m.c.a 3 - 58 PSI	Máx. 40ºC 104ºF	DN 15 G 1/2”

Funcionamento
Operation | Funcionamiento

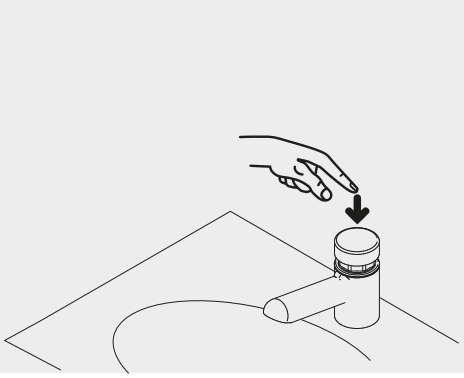

Dimensão
Dimension | Dimensiones

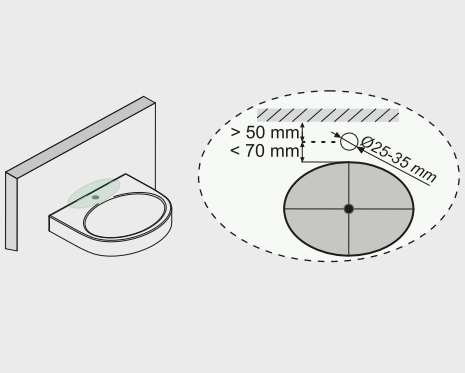

Recomenda-se a aquisição do RRV (Registro Regulador de Vazão - Cód. 13030023) para maior economia de água e aumento da vida útil do produto.
It’s recommended to buy a Flow Control Valve (Code 13030023) to save water and increase the product life.
Si recomienda la compra del RRC (Registro Regulador de Caudal - Cód. 13030023) para obtener mayor economía de agua y aumentar la vida útil del producto.

Instalação | Installation | Instalación

1

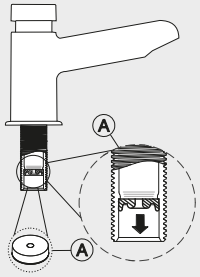

(A) Restritor de vazão
(A) Flow restrictor
(A) Restrictor de caudal

Verifique a pressão local e instale de acordo com a tabela ao lado.
Check the local pressure and install according to the chart beside.
Verifique la presión local y instale de acuerdo con la tabela al lado.

DICA: O produto sai de fábrica com restritor vermelho (A).
Instale o produto e se a vazão for muito baixa, retire o restritor.
Se a vazão for muito alta, substitua-o pelo restritor preto.

2 - 8 m.c.a 20 - 80 kPa 0,2 - 0,8 kgf/cm² 3 - 11 PSI	Sem restritor de vazão Without flow restrictor Sin restrictor de caudal
8 - 20 m.c.a 80 - 200 kPa 0,8 - 2,0 kgf/cm² 11 - 29 PSI	Restritor de vazão vermelho Red flow restrictor Restrictor de caudal rojo
20 - 40 m.c.a 200 - 400 kPa 2,0 - 4,0 kgf/cm² 29 - 58 PSI	Restritor de vazão preto Black flow restrictor Restrictor de caudal negro

2

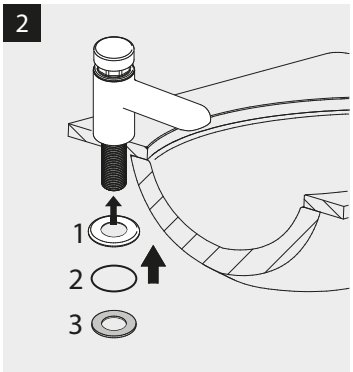

3

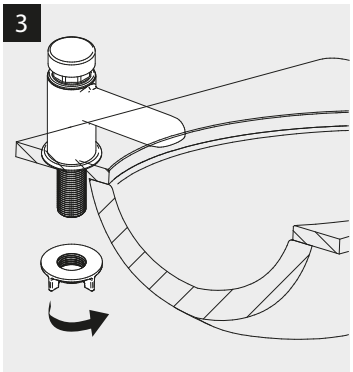

4

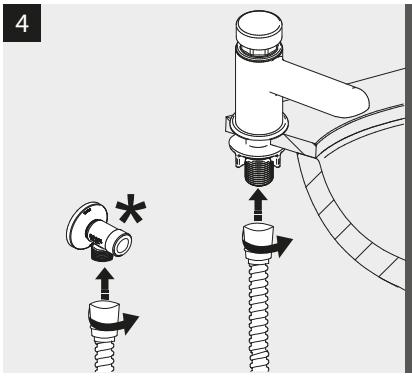

*Não incluso
*Not included
*No se incluye

Limpeza do arejador | Aerator cleaning | Limpieza del aireador

1

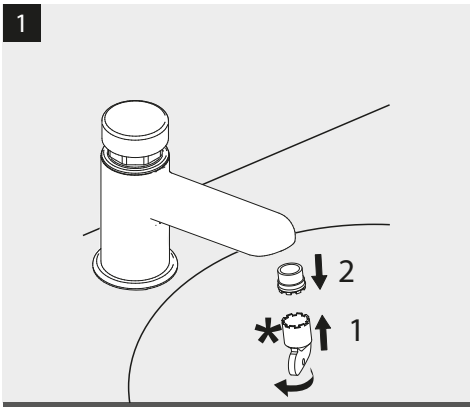

*Não incluso | *Not included | *No se incluye

2

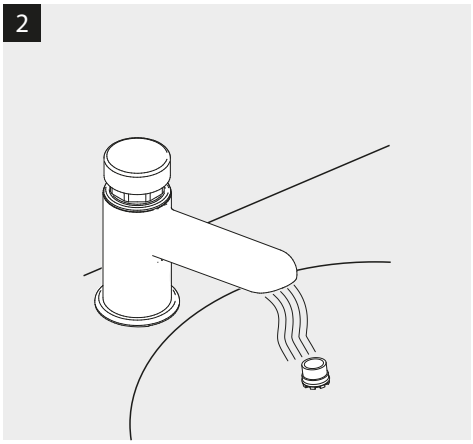

3

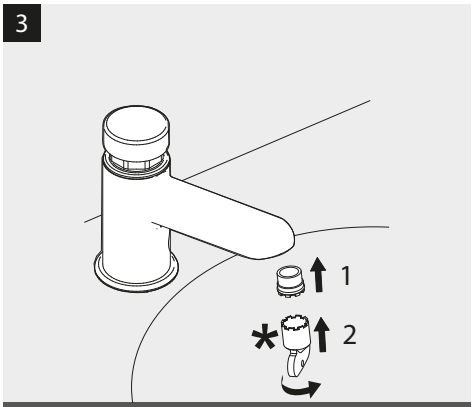

*Não incluso | *Not included | *No se incluye

A DOCOL assegura a partir de 01/03/2015, garantia sem limite de tempo em seus produtos no que tange a defeitos nos materiais e processos de fabricação, para o uso em instalações residenciais em condições normais de acordo com as normas brasileiras aplicáveis ao produto enquanto o mesmo pertencer exclusivamente ao comprador original (comprador que realizou a compra), com a apresentação de documento fiscal de aquisição ou cadastro feito no site www.docol.com.br/garantia no prazo de 3 (três) meses após a compra dos produtos DOCOL.

Para manter a garantia sobre os produtos Docol, qualquer manutenção deve ser realizada pela Assistência Técnica Autorizada DOCOL que está credenciada a executar serviços de troca de peças de reposição originais ou produtos.

Durante os 10 primeiros anos a contar da data de compra validada pela nota fiscal ou cadastro no site indicado, a DOCOL assegura a cobertura dos custos de peças de reposição originais e serviços prestados pela rede de Assistências Técnicas Autorizadas. Após este período, a DOCOL garante sem limite de tempo o envio sem custos das peças de reposição originais ou de um produto novo caso se encaixe nesta condição de garantia.

A Docol compromete-se a solucionar problemas consequentes de falhas de materiais e processos de fabricação aplicados ao uso em instalações residenciais em condições normais conforme as normas brasileiras aplicáveis ao produto, conforme mencionado acima. A responsabilidade da Docol restringe-se somente ao envio do componente ou produto que apresentou defeito de fabricação. A garantia é aplicada a partir da data de aquisição, comprovada através da apresentação da nota
fiscal de compra do produto e/ou cadastro no site www.docol.com.br/garantia.

Hipóteses de exclusão da garantia:

-Peças perdidas;
-Peças danificadas pelo manuseio, instalação ou uso inadequados;
-Peças danificadas pelo desgaste natural do uso, como: anéis de vedação, retentores, cunhas, mecanismos de vedação, baterias, etc.
-Manutenção incorreta realizada por pessoas não autorizadas;
-Instalações incorretas e/ou erros de especificação;
-Produtos com corpos estranhos em seu interior como: colas, lubrificantes, detritos, fita veda rosca, estopas, ou que impossibilite o seu correto funcionamento;
-Produtos instalados onde a água apresentar impurezas, detritos ou conter substâncias estranhas a mesma e que venham causar mau funcionamento;
-Utilização de peças não originais;
-Adaptação e/ou acabamento não original de fábrica;
-Danos causados nos acabamentos por limpeza com líquidos corrosivos, solventes, limpeza com materiais abrasivos, manuseio inadequado, batidas, quedas, instalação em ambientes com atmosfera agressiva e falta de limpeza periódica.

Asseguramos a oferta de componentes de reposição enquanto não cessar a comercialização do produto. Caso cessada a comercialização, a DOCOL manterá a oferta de reposição de sua linha de produtos por um período razoável de tempo, na forma da lei.

A garantia contratual obedecerá aos prazos ora estabelecidos, sendo vedada a transferência da garantia para outro consumidor, independentemente de o consumidor tê-la utilizado.

INFORMAÇÕES IMPORTANTES:

-Para peças danificadas pelo desgaste natural do uso, será considerado o período de garantia de 5 (cinco) anos.
-Os produtos instalados em locais públicos, de uso coletivo e/ou ambientes externos terão o período de garantia específico de 5 (cinco) anos (exceto produtos eletrônicos).
-Produtos elétricos/eletrônicos e produtos instalados para uso industrial terão o período de garantia de 1 (um) ano.
-A DOCOL não se responsabilizará pelos custos originados por problemas de instalação e manutenção inadequada, e pelo uso de peças de reposição não originais.
-Alguns produtos, pelas suas características, têm um tempo de garantia específico, diferente do tempo constante deste termo. Neste caso, vale o termo constante no seu próprio manual de instrução.
-A garantia sem limite de tempo não é válida para aquisições feitas através de construtoras. Para esta compra, a garantia
será de 10 (dez) anos.
-Peças com acabamentos superficiais executados através de pintura ou verniz terão o prazo de garantia de 5 (cinco) anos.
-Para a limpeza periódica, recomenda-se a limpeza semanal com flanela úmida e sabão neutro. Não deverão ser utilizados produtos à base de cloro (hipoclorito, água sanitária, etc.), bem como não é recomendada a utilização de esponjas de aço. Eventualmente poderá ser realizada a aplicação de cera automotiva a base de silicone.

Não sendo caracterizada a garantia, a responsabilidade de qualquer ônus será do consumidor.

A DOCOL está sempre buscando aperfeiçoamento tecnológico em seus produtos. Por isso, poderá alterar seus produtos sempre que julgar necessário, sem prévio aviso.

Esta garantia é concedida para produtos adquiridos e instalados em território nacional.

Warranty: Call Docol Authorized Distributor in your country or Docol Export Department : docol@docol.com.br

Validade indeterminada
Undetermined expiration date | Validez indeterminada

DOCOL INDÚSTRIA E COMÉRCIO LTDA
Indústria Brasileira – CNPJ 75.339.051/0001-41
Av. Edmundo Doubrawa, 1001 – Zona Industrial Norte
CEP 89.219-502 – Joinville/SC
Docol Responde – 0800 474 3333 – docol@docol.com.br

www.docol.com.br

Made in Brazil

1443900R17 | 30014439000

Termos de garantia

METAIS
LOUÇAS
INOX
ESPECIAIS

ÍNDICE

Termo de garantia Metais	02
Termo de garantia Louças	03
Termo de garantia Inox	04
Termo de garantia Cuba Docol Concreta	05
Termo de garantia Chuveiro Toró	06
Termo de garantia Naiade	07

Termo de garantia METAIS

A DOCOL assegura a partir de 01/03/2015, garantia sem limite de tempo em seus produtos no que tange a defeitos nos materiais e processos de fabricação, para o uso em instalações residenciais em condições normais de acordo com as normas brasileiras aplicáveis ao produto enquanto o mesmo pertencer exclusivamente ao comprador original (comprador que realizou a compra), com a apresentação de documento fiscal de aquisição ou cadastro feito no site www.docol.com.br/garantia no prazo de 3 (três) meses após a compra dos produtos DOCOL.

Para manter a garantia sobre os produtos Docol, qualquer manutenção deve ser realizada pela Assistência Técnica Autorizada DOCOL que está credenciada a executar serviços de troca de peças de reposição originais ou produtos.

Durante os 10 primeiros anos a contar da data de compra validada pela nota fiscal ou cadastro no site indicado, a DOCOL assegura a cobertura dos custos de peças de reposição originais e serviços prestados pela rede de Assistências Técnicas Autorizadas. Após este período, a DOCOL garante sem limite de tempo o envio sem custos das peças de reposição originais ou de um produto novo caso se encaixe nesta condição de garantia.

A Docol compromete-se a solucionar problemas consequentes de falhas de materiais e processos de fabricação aplicados ao uso em instalações residenciais em condições normais conforme as normas brasileiras aplicáveis ao produto, conforme mencionado acima.
A responsabilidade da Docol restringe-se somente ao envio do componente ou produto que apresentou defeito de fabricação. A garantia é aplicada a partir da data de aquisição, comprovada através da apresentação da nota fiscal de compra do produto e/ou cadastro no site www.docol.com.br/garantia.

Hipóteses de exclusão da garantia:
-Peças perdidas;
-Peças danificadas pelo manuseio, instalação ou uso inadequados;
-Peças danificadas pelo desgaste natural do uso, como: anéis de vedação, retentores, cunhas, mecanismos de vedação, baterias, etc.
-Manutenção incorreta realizada por pessoas não autorizadas;
-Instalações incorretas e/ou erros de especificação;
-Produtos com corpos estranhos em seu interior como: colas, lubrificantes, detritos, fita veda rosca, estopas, ou que impossibilite o seu correto funcionamento;
- Produtos instalados onde a água apresentar impurezas, detritos ou conter substâncias estranhas que possam causar mau funcionamento. Inclusive com alimentação de água de poço que possui alto índice de sais minerais;
-Utilização de peças não originais;
-Adaptação e/ou acabamento não original de fábrica;
-Danos causados nos acabamentos por limpeza com líquidos corrosivos, solventes, limpeza com materiais abrasivos, manuseio inadequado, batidas, quedas, instalação em ambientes com atmosfera agressiva e falta de limpeza periódica.

Asseguramos a oferta de componentes de reposição enquanto não cessar a comercialização do produto. Caso cessada a comercialização, a DOCOL manterá a oferta de reposição de sua linha de produtos por um período razoável de tempo, na forma da lei.

A garantia contratual obedecerá aos prazos ora estabelecidos, sendo vedada a transferência da garantia para outro consumidor, independentemente de o consumidor tê-la utilizado.

Informações importantes:
-Para peças danificadas pelo desgaste natural do uso, será considerado o período de garantia de 5 (cinco) anos.
-Os produtos instalados em locais públicos, de uso coletivo e/ou ambientes externos terão o período de garantia específico de 5 (cinco) anos (exceto produtos eletrônicos).
-Produtos elétricos/eletrônicos e produtos instalados para uso industrial terão o período de garantia de 1 (um) ano.
-A DOCOL não se responsabilizará pelos custos originados por problemas de instalação e manutenção inadequada e pelo uso de peças de reposição não originais.
-Alguns produtos, pelas suas características, têm um tempo de garantia específico, diferente do tempo constante deste termo. Neste caso, vale o termo constante no seu próprio manual de instrução.
-A garantia sem limite de tempo não é válida para aquisições feitas através de construtoras. Para esta compra, a garantia será de 10 (dez) anos.
-Peças com acabamentos superficiais executados através de pintura ou verniz terão o prazo de garantia de 5 (cinco) anos.
-Para a limpeza periódica, recomenda-se a limpeza semanal com flanela úmida e sabão neutro. Não deverão ser utilizados produtos à base de cloro (hipoclorito, água sanitária, etc.), bem como não é recomendada a utilização de esponjas de aço. Eventualmente poderá ser realizada a aplicação de cera automotiva a base de silicone.
Não sendo caracterizada a garantia, a responsabilidade de qualquer ônus será do consumidor.
A DOCOL está sempre buscando aperfeiçoamento tecnológico em seus produtos. Por isso, poderá alterar seus produtos sempre que julgar necessário, sem prévio aviso.

Esta garantia é concedida para produtos adquiridos e instalados em território nacional.
Warranty: Call Docol Authorized Distributor in your country or Docol contact: docol@docol.com.br
Garantía: Llame el Distribuidor Autorizado Docol en ese País o contacto Docol: docol@docol.com.br

Termo de garantia **LOUÇAS**

A DOCOL assegura a partir de 01/06/2019, Garantia Toda Vida nas louças por defeitos que sejam de responsabilidade Docol. Esta garantia é válida quando o produto for utilizado em instalações residenciais e em condições de acordo com as normas brasileiras aplicáveis. Para solicitar a garantia será necessária a apresentação do documento fiscal de aquisição ou cadastro concluído no site www.docol.com.br/garantia. Por garantir a qualidade de seus produtos a Docol oferece Garantia Toda Vida para o envio de peças de reposição se for concluído o cadastro no site www.docol.com.br/garantia no prazo de 3 (três) meses após a compra, além da garantia que concede.

Hipóteses de exclusão da garantia:
- Peças perdidas;- Peças danificadas pelo manuseio, instalação ou uso inadequados;- Instalações incorretas (fora das normas aplicáveis ao produto) e/ou erros de especificação (pressão ou aplicação em desacordo com o especificado para o produto);
- Entupimentos ou problemas causados por corpos estranhos em seu interior como: cola, lubrificantes, detritos, fita veda-rosca, estopas, ou algo que impossibilite o seu correto funcionamento;
- Produtos instalados onde a água apresentar impurezas, detritos ou conter substâncias estranhas que possam causar mau funcionamento;
- Adaptações ou utilização de peças não originais;- Danos resultantes do transporte inadequado do produto;
- Danos causados nos acabamentos por limpeza com líquidos corrosivos, solventes, limpeza com materiais abrasivos, produtos à base de cloro, uso de esponja de aço, manuseio inadequado e falta de limpeza periódica.

A DOCOL assegura a oferta de componentes de reposição enquanto não cessar a comercialização do produto. Caso cessada a comercialização, a DOCOL manterá a oferta de peças de reposição de sua linha de produtos conforme prazo estabelecido no código de defesa do Consumidor (Lei nº 8.078, de 11 de setembro de 1990).

Informações importantes:
- Para manter a garantia sobre os produtos Docol, qualquer manutenção deve ser realizada pela Assistência Técnica Autorizada DOCOL;
- A cobertura de custos e serviços prestados pela rede de Assistência Técnica Autorizada é de 10 (dez) anos, mediante a apresentação do documento fiscal da compra ou cadastro no site
- Os produtos instalados em locais públicos, de uso coletivo e/ou ambientes externos terão o período de garantia específico de 5 (cinco) anos a contar da data de compra;
- Os itens assento sanitário e mecanismo interno da caixa acoplada, não são cobertos pela Garantia Toda Vida, esses itens terão o período de garantia específico de 5 (cinco) anos a contar da data de compra;
- Para a limpeza periódica recomenda-se o uso de flanela úmida e sabão neutro semanalmente. Não deverão ser utilizados produtos abrasivos do tipo saponáceo, bem como não é recomendada a utilização de esponja do tipo dupla face;
- Peças plásticas poderão ter a cor original do produto alterada com a incidência direta da luz solar;

A Garantia Toda Vida é válida somente enquanto o produto pertencer ao comprador original (comprador que realizou a compra).
-A garantia sem limite de tempo não é válida para aquisições feitas através de construtoras. Para esta compra, a garantia será de 10 (dez) anos.
Não sendo caracterizada a garantia, a responsabilidade de qualquer ônus será do consumidor.
A DOCOL busca de forma contínua aperfeiçoamento tecnológico em seus produtos e em função disso, poderá alterá-los sempre que julgar necessário, sem prévio aviso.

Esta garantia é concedida para produtos adquiridos e instalados em território nacional.
Warranty: Call Docol Authorized Distributor in your country or Docol contact: docol@docol.com.br
Garantía: Llame el Distribuidor Autorizado Docol en ese País o contacto Docol: docol@docol.com.br

Termo de garantia **INOX**

A DOCOL INOX LTDA assegura a partir de 15/09/2021, garantia pelo período total de 1 (um) ano,composto por 90 (noventa) dias de garantia legal e 275 (duzentos e setenta e cinco dias de garantia contratual, a contar da data de emissão da Nota Fiscal de Venda e conforme condições descritas abaixo, no que tange os produtos das linhas de pias, cubas, mictórios, tanques, válvulas e ralos, contra vicio ou defeito de fabricação.

Garantia
A DOCOL compromete-se a solucionar problemas consequentes de falhas no material e processo de fabricação dos produtos.

Das obrigações e responsabilidades
Para manter a garantia sobre os produtos DOCOL é necessário que sejam respeitadas as condições a seguir:
- A responsabilidade DOCOL restringe-se somente ao envio do componente ou produto que apresentou defeito de fabricação.
- A nota fiscal é documento indispensável para solicitação de atendimento em garantia.
- Todos os produtos a fim de serem substituídos em garantia deverão ser condicionalmente analisados por um prévio exame do departamento técnico da DOCOL.

Hipóteses de exclusão da garantia:
- Danos provenientes do manuseio, instalação ou uso inadequados;
- Instalações ou manutenções incorretas/impróprias realizadas por pessoas não autorizadas;
- Adaptações no produto que não foram aprovadas pela DOCOL;
- Uso de acessório ou componente não original, que venha a causar dano ao produto DOCOL;
- Danos causados por limpeza com líquidos corrosivos, solventes, limpeza com materiais abrasivos, manuseio inadequado, batidas, quedas, instalação em ambientes com atmosfera agressiva e falta de limpeza periódica.
- Peças de mostruários, exposições ou de showroom;
- Desgastes por uso/manuseio inadequado aos fins que se destina o produto ou em desacordo com a especificação do produto;
- Desgaste natural do produto ou de suas peças ou componentes em decorrência do uso;
- Modificação das características originais do produto;
- Erros de especificação quanto na aplicação dos produtos;
- Não apresentação de nota fiscal (NF) ou documento equivalente quando da solicitação de atendimento em garantia à DOCOL, desde que preenchido corretamente.

Considerações
- Alguns produtos, pelas suas características, têm um tempo de garantia específico, diferente do estabelecido neste termo. Neste caso, será válido o tempo de garantia constante no termo que acompanha o produto;
- Não sendo caracterizada a garantia, a responsabilidade de qualquer ônus será do consumidor.
- A DOCOL não arcará com investimentos relativos à instalação ou desinstalação de produtos, sendo essa quantia de responsabilidade exclusiva do CLIENTE.
- A reposição ou conserto do produto não caracteriza nova compra, portanto não é motivo para extensão ou renovação do prazo de garantia estipulado;
- A DOCOL está sempre buscando aperfeiçoamento tecnológico em seus produtos. Por isso, poderá alterar seus produtos sempre que julgar necessário, sem prévio aviso e sem incorrer na obrigação de efetuar o mesmo nos produtos em estoque ou já vendidos;

Esta garantia é concedida para produtos adquiridos e instalados em território nacional.
Para sua comodidade, preserve o manual de instruções, certificado de garantia e a nota fiscal do produto. Quando necessário, consulte a Docol Inox Ltda pelo telefone 0800 474 3333 ou e-mail docol@docol.com.br

Termo de garantia **CUBA DOCOL CONCRETA**

A Docol assegura a partir de 01/12/2021, garantia de 10 anos nas cubas fabricadas em concreto (linha Concreta), por defeitos que sejam de responsabilidade Docol.

Esta garantia é válida quando o produto for utilizado em instalações residenciais e em condições de acordo com as normas brasileiras aplicáveis. Para solicitar a garantia será necessária a apresentação do documento fiscal de aquisição ou cadastro concluído no site www.docol.com.br/garantia. Por garantir a qualidade de seus produtos a Docol oferece Garantia de 10 anos para as cubas de concreto se for concluído o cadastro no site www.docol.com.br/garantia no prazo de 3 (três) meses após a compra.

Hipóteses de exclusão da garantia:
- Peças perdidas;
- Peças danificadas pelo manuseio, instalação ou uso inadequados;
- Instalações incorretas (fora das normas aplicáveis ao produto) e/ou erros de especificação (pressão ou aplicação em desacordo com o especificado para o produto);
- Entupimentos ou problemas causados por corpos estranhos em seu interior como: cola, lubrificantes, detritos, fita veda-rosca, estopas, ou algo que impossibilite o seu correto funcionamento;
- Produtos instalados onde a água apresentar impurezas, detritos ou conter substâncias estranhas que possam causar mau funcionamento;
- Adaptações ou utilização de peças não originais;
- Danos resultantes do transporte inadequado do produto;
- Danos causados nos acabamentos por limpeza com líquidos corrosivos, solventes, limpeza com materiais abrasivos, produtos à base de cloro, uso de esponja de aço, manuseio inadequado e falta de limpeza periódica.

A DOCOL assegura a oferta de componentes de reposição enquanto não cessar a comercialização do produto. Caso cessada a comercialização, a DOCOL manterá a oferta de peças de reposição de sua linha de produtos conforme prazo estabelecido no código de defesa do Consumidor (Lei n° 8.078, de 11 de setembro de 1990).

A garantia contratual obedecerá aos prazos ora estabelecidos, sendo vedada a transferência da garantia para outro consumidor, independentemente de o consumidor tê-la utilizado.

Informações importantes:
- Para peças danificadas pelo desgaste natural do uso, será considerado o período de garantia de 5 (cinco) anos.
- Os produtos instalados em locais públicos, de uso coletivo e/ou ambientes externos terão o período de garantia específico de 5 (cinco) anos (exceto produtos eletrônicos).
- Produtos elétricos/eletrônicos e produtos instalados para uso industrial terão o período de garantia de 1 (um) ano.
- A DOCOL não se responsabilizará pelos custos originados por problemas de instalação e manutenção inadequada, e pelo uso de peças de reposição não originais.
- Alguns produtos, pelas suas características, têm um tempo de garantia específico, diferente do tempo constante deste termo. Neste caso, vale o termo constante no seu próprio manual de instrução.
- A garantia sem limite de tempo não é válida para aquisições feitas através de construtoras. Para esta compra, a garantia será de 10 (dez) anos.
- Peças com acabamentos superficiais executados através de pintura ou verniz terão o prazo de garantia de 5 (cinco) anos.

Não sendo caracterizada a garantia, a responsabilidade de qualquer ônus será do consumidor.

A DOCOL está sempre buscando aperfeiçoamento tecnológico em seus produtos. Por isso, poderá alterar seus produtos sempre que julgar necessário, sem prévio aviso.

Esta garantia é concedida para produtos adquiridos e instalados em território nacional.
Warranty: Call Docol Authorized Distributor in your country or Docol contact: docol@docol.com.br
Garantía: Llame el Distribuidor Autorizado Docol en ese País o contacto Docol: docol@docol.com.br

Termo de garantia **CHUVEIRO TORÓ**

A Docol assegura a partir de 01/02/2023, garantia de 10 (dez) anos para esse produto no que tange a defeitos de materiais e processos de fabricação, para o uso em instalações brasileiras aplicáveis ao produto enquanto o mesmo pertencer exclusivamente ao comprador original (comprador que realizou a compra), com a apresentação de documento fiscal de aquisição ou cadastro feito no site www.docol.com.br/garantia no prazo de 3 (três) meses após a compra de produtos DOCOL.

Para manter a garantia sobre os produtos Docol, qualquer manutenção deve ser realizada pela Assistência Técnica Docol que está credenciada a executar serviços de troca de peças de reposição originais ou produtos.

Durante os 10 (dez) anos a contar da data validada pela nota fiscal ou cadastro no site indicado, a Docol assegura a cobertura dos custos de peças de reposição originais e serviços prestados pela rede de Assistência Técnicas Autorizadas. A garantia é aplicada a partir da data de aquisição, comprovada através da apresentação da nota fiscal de compra do produto e/ou cadastro no site www.docol.com.br/garantia.

Hipóteses de exclusão da garantia:
- Peças perdidas;
- Peças danificadas pelo manuseio, instalação ou uso inadequados;
- Peças danificadas pelo desgaste natural de uso, como: anéis de vedação, retentores, cunhas, mecanismos de vedação, baterias, etc.
- Manutenção incorreta realizada por pessoas não autorizadas;
- Instalações incorretas (fora das normas aplicáveis ao produto) e/ou erros de especificação (pressão ou aplicação em desacordo com o especificado para o produto);
- Produtos instalados onde a água apresentar impurezas, detritos ou conter substâncias estranhas que possam causar mau funcionamento. Inclusive com alimentação de água de poço que possui alto índice de sais minerais;
- Produtos instalados onde a água apresentar impurezas, detritos ou conter substâncias estranhas a mesma e que venham causar mau funcionamento;
- Danos resultantes do transporte inadequado do produto;
- Utilização de peças não originais;
- Adaptação e/ou acabamento não original de fábrica;
- Danos causados nos acabamentos por limpeza com líquidos corrosivos, solventes, limpeza com materiais abrasivos, manuseio inadequado, batidas, quedas, instalação em ambientes com atmosfera agressiva e falta de limpeza periódica.

Asseguramos a oferta de componentes de reposição enquanto não cessar a comercialização do produto. Caso cessada a comercialização, a Docol manterá a oferta de reposição de sua linha de produtos por um período razoável de tempo, na forma de lei.

A garantia contratual obedecerá os prazos ora estabelecidos, sendo vedada a transferência da garantia para outro consumidor, independente de o consumidor tê-la utilizado.

Informações importantes:
- Para peças danificadas pelo desgaste natural do uso, será considerado o período de garantia de 5 (cinco) anos.
- Os produtos instalados em locais públicose/ou de uso terão o período de garantia específico de 5 (cinco) anos(exceto produtos eletrônicos).
- A Docol não se responsabilizará pelos custos originados por problemas de instalação e manutenção inadequada, e pelo uso de peças de reposição não originais.
- A garantia de 10 anos não é válida para aquisições feitas através de construtoras. Para esta compra, a garantia será de 5 (cinco) anos.
- Peças com acabamentos superficiais executados através de pintura ou verniz terão o prazo de garantia de 5 (cinco) anos.
- Para limpeza periódica, recomenda-se a limpeza semanal conforme indicado no manual do produto.

Não sendo caracterizada a garantia, a responsabilidade de qualquer ônus será do consumidor. A DOCOL está sempre buscando aperfeiçoamento tecnológico em seus produtos. Por isso, poderá alterar seus produtos sempre que julgar necessário, sem aviso prévio.

Esta garantia é concedida para produtos adquiridos e instalados em território nacional.
Warranty: Call Docol Authorized distributor in your contry or Docol contacto: docol@docol.com.br
Garantía: Llame el distributor autorizado Docol en ese país o contacto Docol: docol@docol.com.br

Termo de garantia NAIADE

A Docol assegura a partir de 01/10/2023, garantia de 10 (dez) anos para linha Naiade no que tange a defeitos de materiais e processos de fabricação, para o uso em instalações residenciais em condições normais de acordo com as normas brasileiras aplicáveis ao produto enquanto o mesmo pertencer exclusivamente ao comprador original (comprador que realizou a compra), com a apresentação de documento fiscal de aquisição ou cadastro feito no site www.docol.com.br/-garantia no prazo de 3 (três) meses após a compra de produtos DOCOL.
Para manter a garantia sobre os produtos Docol, qualquer manutenção deve ser realizada pela Assistência Técnica Docol que está credenciada a executar serviços de troca de peças de reposição originais ou produtos.
Durante os 10 (dez) anos a contar da data validada pela nota fiscal ou cadastro no site indicado, a Docol assegura a cobertura dos custos de peças de reposição originais e serviços prestados pela rede de Assistência Técnicas Autorizadas.

A garantia é aplicada a partir da data de aquisição, comprovada através da apresentação da nota fiscal de compra do produto e/ou cadastro no site www.docol.com.br/garantia.

Hipóteses de exclusão da garantia:
- Peças perdidas;
- Peças danificadas pelo manuseio, instalação ou uso inadequados;
- Peças danificadas pelo desgaste natural de uso, como: anéis de vedação, retentores, cunhas, mecanismos de vedação, baterias, etc.
- Manutenção incorreta realizada por pessoas não autorizadas;
- Instalações incorretas (fora das normas aplicáveis ao produto) e/ou erros de especificação (pressão ou aplicação em desacordo com o especificado para o produto);
- Produtos com corpos estranhos em seu interior como: cola, lubrificantes, detritos, fita veda-rosca, estopas, ou o que impossibilite o seu correto funcionamento;
- Produtos instalados onde a água apresentar impurezas, detritos ou conter substâncias estranhas que possam causar mau funcionamento. Inclusive com alimentação de água de poço que possui alto índice de sais minerais;
- Danos resultantes do transporte inadequado do produto;
- Utilização de peças não originais;
- Adaptação e/ou acabamento não original de fábrica;
- Danos causados nos acabamentos por limpeza com líquidos corrosivos, solventes, limpeza com materiais abrasivos, manuseio inadequado, batidas, quedas, instalação em ambientes com atmosfera agressiva e falta de limpeza periódica.

Asseguramos a oferta de componentes de reposição enquanto não cessar a comercialização do produto. Caso cessada a comercialização, a Docol manterá a oferta de reposição de sua linha de produtos por um período razoável de tempo, na forma de lei.

A garantia contratual obedecerá os prazos ora estabelecidos, sendo vedada a transferência da garantia para outro consumidor, independente de o consumidor tê-la utilizado.

Informações importantes:
- Para peças danificadas pelo desgaste natural do uso, será considerado o período de garantia de 5 (cinco) anos.
- Os produtos instalados em locais públicos de uso coletivo e/ou ambientes externos terão o período de garantia específico de 5 (cinco) anos(exceto produtos eletrônicos).
- A Docol não se responsabilizará pelos custos originados por problemas de instalação e manutenção inadequada, e pelo uso de peças de reposição não originais.
- A garantia de 10 anos não é válida para aquisições feitas através de construtoras. Para esta compra, a garantia será de 5 (cinco) anos.
- Peças com acabamentos superficiais executados através de pintura ou verniz terão o prazo de garantia de 5 (cinco) anos.
- A conservação e limpeza deverá ser realizada conforme indicado no manual do produto.

Não sendo caracterizada a garantia, a responsabilidade de qualquer ônus será do consumidor. A DOCOL está sempre buscando aperfeiçoamento tecnológico em seus produtos. Por isso, poderá alterar seus produtos sempre que julgar necessário, sem aviso prévio.

Esta garantia é concedida para produtos adquiridos e instalados em território nacional.
Warranty: Call Docol Authorized distributor in your contry or Docol contacto: docol@docol.com.br
Garantía: Llame el distributor autorizado Docol en ese país o contacto Docol: docol@docol.com.br

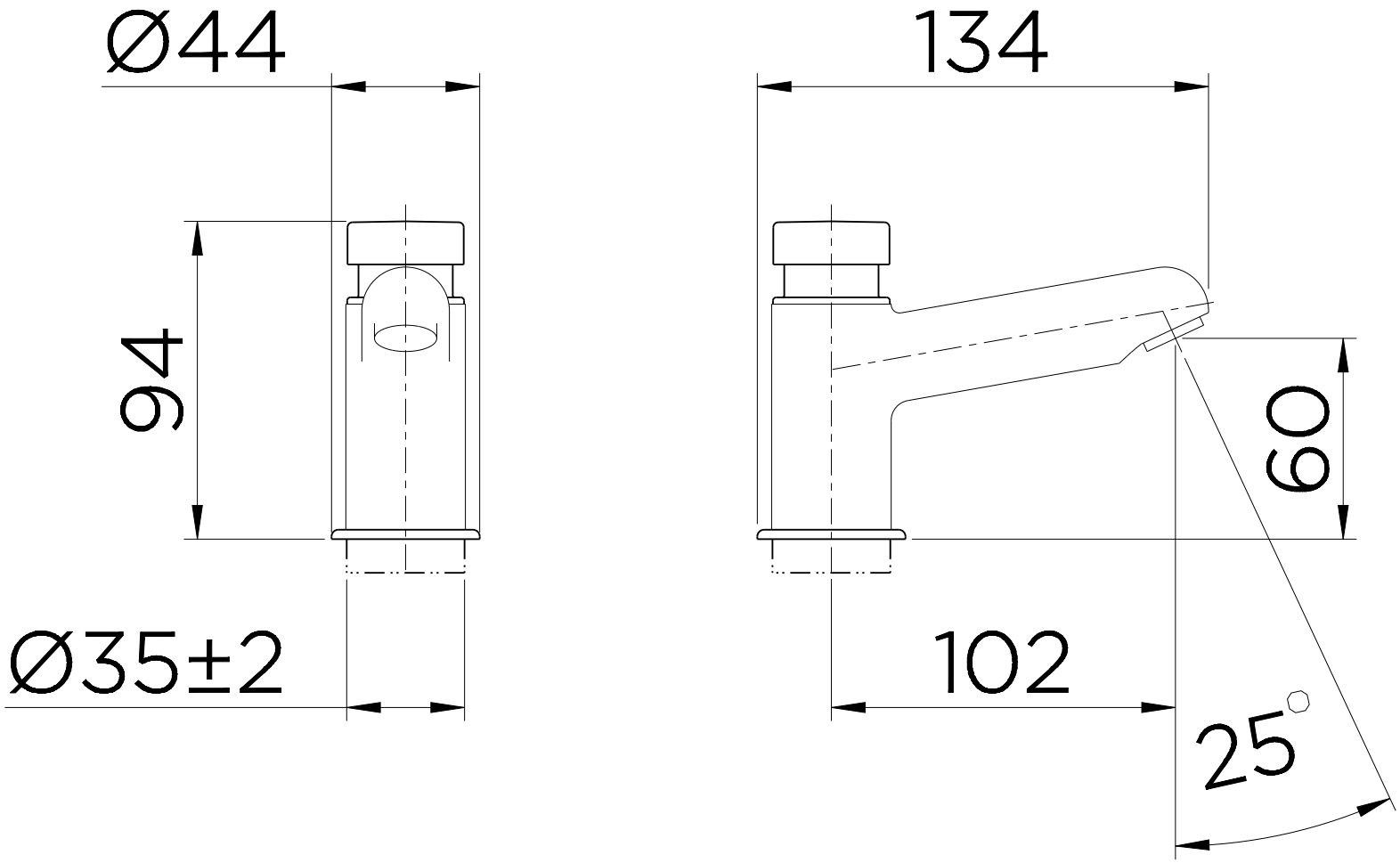
Ø44
134
94
60
Ø35±2
102
25°

MINISTÉRIO DA FAZENDA
Secretaria da Receita Federal do Brasil
Procuradoria-Geral da Fazenda Nacional

CERTIDÃO POSITIVA COM EFEITOS DE NEGATIVA DE DÉBITOS RELATIVOS AOS TRIBUTOS FEDERAIS E À DÍVIDA ATIVA DA UNIÃO

Nome: 31.504.015 SIMONE NAVAS NAVARRO SILVA
CNPJ: 31.504.015/0001-10

Ressalvado o direito de a Fazenda Nacional cobrar e inscrever quaisquer dívidas de responsabilidade do sujeito passivo acima identificado que vierem a ser apuradas, é certificado que:

1. constam débitos administrados pela Secretaria da Receita Federal do Brasil (RFB) com exigibilidade suspensa nos termos do art. 151 da Lei nº 5.172, de 25 de outubro de 1966 - Código Tributário Nacional (CTN), ou objeto de decisão judicial que determina sua desconsideração para fins de certificação da regularidade fiscal, ou ainda não vencidos; e

2. não constam inscrições em Dívida Ativa da União (DAU) na Procuradoria-Geral da Fazenda Nacional (PGFN).

Conforme disposto nos arts. 205 e 206 do CTN, este documento tem os mesmos efeitos da certidão negativa.

Esta certidão é válida para o estabelecimento matriz e suas filiais e, no caso de ente federativo, para todos os órgãos e fundos públicos da administração direta a ele vinculados. Refere-se à situação do sujeito passivo no âmbito da RFB e da PGFN e abrange inclusive as contribuições sociais previstas nas alíneas 'a' a 'd' do parágrafo único do art. 11 da Lei nº 8.212, de 24 de julho de 1991.

A aceitação desta certidão está condicionada à verificação de sua autenticidade na Internet, nos endereços <http://rfb.gov.br> ou <http://www.pgfn.gov.br>.

Certidão emitida gratuitamente com base na Portaria Conjunta RFB/PGFN nº 1.751, de 2/10/2014.
Emitida às 16:57:53 do dia 05/11/2025 <hora e data de Brasília>.
Válida até 04/05/2026.
Código de controle da certidão: **DAD5.0262.AB14.D918**
Qualquer rasura ou emenda invalidará este documento.

PREFEITURA DE
SÃO PAULO
FAZENDA

SECRETARIA MUNICIPAL DA FAZENDA

Certidão Conjunta de Débitos de Tributos Mobiliários

Certidão Número: 2093346 - 2025

CPF/CNPJ Raiz: 31.504.015/

Contribuinte: 31.504.015 SIMONE NAVAS NAVARRO SILVA

Liberação: 11/11/2025

Validade: 10/05/2026

Tributos Abrangidos:

Imposto Sobre Serviços - ISS
Taxa de Fiscalização de Localização Instalação e Funcionamento
Taxa de Fiscalização de Anúncio - TFA
Taxa de Fiscalização de Estabelecimento - TFE
Taxa de Resíduos Sólidos de Serviços de Saúde - TRSS (incidência a partir de Jan/2011)
Imposto Sobre Transmissão de Bens Imóveis - ITBI

Unidades Tributárias:

Ressalvado o direito de a Fazenda Municipal cobrar e inscrever quaisquer dívidas de responsabilidade do sujeito passivo que vierem a ser apuradas ou que se verifiquem a qualquer tempo, inclusive em relação ao período contido neste documento, relativas a tributos administrados pela Secretaria Municipal da Fazenda e a inscrições em Dívida Ativa Municipal, junto à Procuradoria Geral do Município é certificado que a Situação Fiscal do Contribuinte supra, referente aos créditos tributários inscritos e não inscritos na Dívida Ativa abrangidos por esta certidão, até a presente data é: **REGULAR.**

A aceitação desta certidão está condicionada à verificação de sua autenticidade na Internet, no endereço http://www.prefeitura.sp.gov.br/cidade/secretarias/fazenda/.
Qualquer rasura invalidará este documento.

O CNPJ NÃO POSSUI ESTABELECIMENTO INSCRITO NO MUNICÍPIO DE SÃO PAULO. O PRESENTE DOCUMENTO NÃO COMPROVA REGULARIDADE NO CADASTRO DE EMPRESAS DE FORA DO MUNICÍPIO (CPOM).

SITUAÇÃO REGULAR

Certidão expedida com base na Portaria Conjunta SF/PGM nº 4, de 12 de abril de 2017, Instrução Normativa SF/SUREM nº 3, de 6 de abril de 2015, Decreto 50.691, de 29 de junho de 2009, Decreto 51.714, de 13 de agosto de 2010; Portaria SF nº 268, de 11 de outubro de 2019 e Portaria SF nº 182, de 04 de agosto de 2021.

Certidão emitida às 15:31:58 horas do dia 11/11/2025 (hora e data de Brasília).

Código de Autenticidade: 1A0948DB

A autenticidade desta certidão deverá ser confirmada na página da Secretaria Municipal da Fazenda http://www.prefeitura.sp.gov.br/sf

Secretaria da Fazenda e Planejamento do Estado de São Paulo

Débitos Tributários Não Inscritos na Dívida Ativa do Estado de São Paulo

CNPJ: 31.504.015/0001-10

Ressalvado o direito da Secretaria da Fazenda e Planejamento do Estado de São Paulo de apurar débitos de responsabilidade da pessoa jurídica acima identificada, é certificado que **não constam débitos** declarados ou apurados pendentes de inscrição na Dívida Ativa de responsabilidade do estabelecimento matriz/filial acima identificado.

Certidão nº	25110770319-90
Data e hora da emissão	11/11/2025 15:42:57
Validade	6 (seis) meses, contados da data de sua expedição.

Qualquer rasura ou emenda invalidará este documento.

A aceitação desta certidão está condicionada à verificação de sua autenticidade no sítio **www.pfe.fazenda.sp.gov.br**

Certificado da Condição de Microempreendedor Individual

Empresário(a)

Nome Civil	CPF
SIMONE NAVAS NAVARRO SILVA	086.820.858-28

CNPJ
31.504.015/0001-10

Data de Abertura
14/09/2018

Nome Empresarial
31.504.015 SIMONE NAVAS NAVARRO SILVA

Nome Fantasia
GATHESSA

Capital Social
5.000,00

Situação Cadastral Vigente	Data da Situação Cadastral
ATIVA	14/09/2018

Endereço Comercial

CEP	Logradouro	Número
02316-180	RUA DOUTOR LAURO COSTA	111
Bairro	**Munícipio**	**UF**
JARDIM GUAPIRA	SAO PAULO	SP

Situação Atual
Enquadrado na condição de MEI

Períodos de Enquadramento como MEI

Período	Início	Fim
1º período	14/09/2018	-

Atividades

Forma de Atuação
Estabelecimento fixo

Ocupação Principal
Comerciante independente de artigos do vestuário e acessórios

Atividade Principal (CNAE)
4781-4/00 - Comércio varejista de artigos do vestuário e acessórios

Ocupações Secundárias	Atividades Secundárias (CNAE)
Comerciante independente de artigos de bebê	4789-0/99 - Comércio varejista de outros produtos não especificados anteriormente
Comerciante independente de calçados	4782-2/01 - Comércio varejista de calçados
Comerciante independente de cosméticos e artigos de perfumaria	4772-5/00 - Comércio varejista de cosméticos, produtos de perfumaria e de higiene pessoal
Comerciante independente de artigos de armarinho	4755-5/02 - Comercio varejista de artigos de armarinho

Termo de Ciência e Responsabilidade com Efeito de Dispensa de Alvará e Licença de Funcionamento

Declaro, sob as penas da lei, que conheço e atendo aos requisitos legais exigidos pelo Estado e pela Prefeitura do Município para a dispensa da emissão do Alvará e Licença de Funcionamento, compreendidos os aspectos sanitários, ambientais, tributários, de segurança pública, uso e ocupação do solo, atividades domiciliares e restrições ao uso de espaços públicos; autorizo a realização de inspeção e fiscalização no local de exercício das atividades para fins de verificação da observância dos referidos requisitos; e declaro, sob as penas da lei, ter ciência de que o não atendimento dos requisitos legais exigidos pelo Estado e pela Prefeitura do Município poderão acarretar o cancelamento deste Termo de Ciência e Responsabilidade com Efeito de Dispensa de Alvará e Licença de Funcionamento.*

* Declaração prestada pelo empreendedor no ato de registro da empresa.

Este Certificado comprova as inscrições, alvará, licenças e a situação de enquadramento do empresário na condição de Microempreendedor Individual. A sua aceitação está condicionada à verificação de sua autenticidade na Internet, no endereço: https://mei.receita.economia.gov.br/certificado.

Certificado emitido com base na Resolução nº 59, de 12 de agosto de 2020, do Comitê para Gestão da Rede Nacional para a Simplificação do Registro e da Legalização de Empresas e Negócios – CGSIM.

ATENÇÃO: qualquer rasura ou emenda invalidará este documento.

Sistema de Cadastramento Unificado de Fornecedores - SICAF

Certificado de Registro Cadastral - CRC

(Emissão conforme art. 17 da Instrução Normativa nª 03, de 26 abril de 2018)

CNPJ: **31.504.015/0001-10**

Razão Social: **31.504.015 SIMONE NAVAS NAVARRO SILVA**

Atividade Econômica Principal:

4781-4/00 - COMÉRCIO VAREJISTA DE ARTIGOS DO VESTUÁRIO E ACESSÓRIOS

Endereço:

RUA DOUTOR LAURO COSTA, 111 - JARDIM GUAPIRA - 02.316-180 - São Paulo / São Paulo

Observações:

A veracidade das informações poderá ser verificada no endereço https://comprasnet.gov.br.
Este certificado não substitui os documentos exigidos em lei.

Consulta Pública ao Cadastro ICMS

Cadastro de Contribuintes de ICMS - Cadesp

Código de controle da consulta: 2bce8ed7-e872-4117-93a1-450790ec351c

Estabelecimento

IE: 138.964.745.113
CNPJ: 31.504.015/0001-10
Nome Empresarial: 31.504.015 SIMONE NAVAS NAVARRO SILVA
Nome Fantasia: GATHESSA
Natureza Jurídica: Empresário (Individual)

Endereço

Logradouro: RUA DOUTOR LAURO COSTA
Nº: 111 **Complemento:**
CEP: 02.316-180 **Bairro:** JARDIM GUAPIRA
Município: SAO PAULO **UF:** SP

Informações Complementares

Situação Cadastral: Ativo **Data da Situação Cadastral:** 14/09/2018
Ocorrência Fiscal: Ativa **Posto Fiscal:** PFC-10 - LAPA
Regime de Apuração: SIMPLES NACIONAL
Atividades Econômicas:
Comércio varejista de artigos do vestuário e acessórios
Comercio varejista de artigos de armarinho
Comércio varejista de cosméticos, produtos de perfumaria e de higiene pessoal
Comércio varejista de calçados
Comércio varejista de outros produtos não especificados anteriormente

Informações NF-e

Data de Credenciamento como emissor de NF-e: 23/09/2025

Voltar

Observação: Os dados acima estão baseados em informações fornecidas pelos próprios contribuintes cadastrados. Não valem como certidão de sua efetiva existência de fato e de direito, não são oponíveis à Fazenda e nem excluem a responsabilidade tributária derivada de operações com eles ajustadas.

REPÚBLICA FEDERATIVA DO BRASIL

CADASTRO NACIONAL DA PESSOA JURÍDICA

NÚMERO DE INSCRIÇÃO	COMPROVANTE DE INSCRIÇÃO E DE SITUAÇÃO CADASTRAL	DATA DE ABERTURA
31.504.015/0001-10 **MATRIZ**		**14/09/2018**

NOME EMPRESARIAL
31.504.015 SIMONE NAVAS NAVARRO SILVA

TÍTULO DO ESTABELECIMENTO (NOME DE FANTASIA)
****

PORTE
ME

CÓDIGO E DESCRIÇÃO DA ATIVIDADE ECONÔMICA PRINCIPAL
47.81-4-00 - Comércio varejista de artigos do vestuário e acessórios

CÓDIGO E DESCRIÇÃO DAS ATIVIDADES ECONÔMICAS SECUNDÁRIAS
47.89-0-99 - Comércio varejista de outros produtos não especificados anteriormente
47.55-5-02 - Comercio varejista de artigos de armarinho
47.72-5-00 - Comércio varejista de cosméticos, produtos de perfumaria e de higiene pessoal
47.82-2-01 - Comércio varejista de calçados

CÓDIGO E DESCRIÇÃO DA NATUREZA JURÍDICA
213-5 - Empresário (Individual)

LOGRADOURO
R DOUTOR LAURO COSTA

NÚMERO
111

COMPLEMENTO
****

CEP
02.316-180

BAIRRO/DISTRITO
JARDIM GUAPIRA

MUNICÍPIO
SAO PAULO

UF
SP

ENDEREÇO ELETRÔNICO
SIMONE.NAVARRO27@GMAIL.COM

TELEFONE
(17) 3543-9999

ENTE FEDERATIVO RESPONSÁVEL (EFR)
*****

SITUAÇÃO CADASTRAL
ATIVA

DATA DA SITUAÇÃO CADASTRAL
14/09/2018

MOTIVO DE SITUAÇÃO CADASTRAL

SITUAÇÃO ESPECIAL
****

DATA DA SITUAÇÃO ESPECIAL
****

Aprovado pela Instrução Normativa RFB nº 2.119, de 06 de dezembro de 2022.

Emitido no dia **11/11/2025** às **15:29:39** (data e hora de Brasília).

GOVERNO DO ESTADO DE SÃO PAULO

SECRETARIA DA FAZENDA E PLANEJAMENTO
DIRETORIA DE ATENDIMENTO, GESTÃO E CONFORMIDADE

Certidão de Situação Cadastral de Pessoa Jurídica no Cadastro de Contribuintes do Estado de São Paulo - Cadesp

CNPJ 31.504.015/0001-10

O estabelecimento detentor do CNPJ em epígrafe consta com a Inscrição Estadual na situação ATIVA no Cadastro de Contribuintes do Estado de São Paulo, desde 14/09/2018, situação que permanece até a data de emissão identificada abaixo.

Histórico de Situação Cadastral do Estabelecimento		
Data Início	**Data Fim**	**Situação**
14/09/2018	Atual	Ativo

A aceitação desta certidão está condicionada à verificação de sua autenticidade no sítio https://www.cadesp.fazenda.sp.gov.br.

Data e hora de emissão: 11/11/2025 15:58:24

Código de controle da certidão: 26755ebb-bc0f-48ff-94ee-819040a467d4

PODER JUDICIÁRIO
JUSTIÇA DO TRABALHO

CERTIDÃO NEGATIVA DE DÉBITOS TRABALHISTAS

Nome: 31.504.015 SIMONE NAVAS NAVARRO SILVA (MATRIZ E FILIAIS)
CNPJ: 31.504.015/0001-10
Certidão nº: 68903326/2025
Expedição: 11/11/2025, às 15:55:27
Validade: 10/05/2026 - 180 (cento e oitenta) dias, contados da data de sua expedição.

Certifica-se que **31.504.015 SIMONE NAVAS NAVARRO SILVA (MATRIZ E FILIAIS)**, inscrito(a) no CNPJ sob o nº **31.504.015/0001-10**, **NÃO CONSTA** como inadimplente no Banco Nacional de Devedores Trabalhistas.
Certidão emitida com base nos arts. 642-A e 883-A da Consolidação das Leis do Trabalho, acrescentados pelas Leis ns.° 12.440/2011 e 13.467/2017, e no Ato 01/2022 da CGJT, de 21 de janeiro de 2022.
Os dados constantes desta Certidão são de responsabilidade dos Tribunais do Trabalho.
No caso de pessoa jurídica, a Certidão atesta a empresa em relação a todos os seus estabelecimentos, agências ou filiais.
A aceitação desta certidão condiciona-se à verificação de sua autenticidade no portal do Tribunal Superior do Trabalho na Internet (http://www.tst.jus.br).
Certidão emitida gratuitamente.

INFORMAÇÃO IMPORTANTE
Do Banco Nacional de Devedores Trabalhistas constam os dados necessários à identificação das pessoas naturais e jurídicas inadimplentes perante a Justiça do Trabalho quanto às obrigações estabelecidas em sentença condenatória transitada em julgado ou em acordos judiciais trabalhistas, inclusive no concernente aos recolhimentos previdenciários, a honorários, a custas, a emolumentos ou a recolhimentos determinados em lei; ou decorrentes de execução de acordos firmados perante o Ministério Público do Trabalho, Comissão de Conciliação Prévia ou demais títulos que, por disposição legal, contiver força executiva.

Voltar Imprimir

CAIXA ECONÔMICA FEDERAL

Certificado de Regularidade do FGTS - CRF

Inscrição:	31.504.015/0001-10
Razão Social:	31.504.015 SIMONE NAVAS NAVARRO SILVA
Endereço:	R DOUTOR LAURO COSTA 111 / JARDIM GUAPIRA / SAO PAULO / SP / 02316-180

A Caixa Econômica Federal, no uso da atribuição que lhe confere o Art. 7, da Lei 8.036, de 11 de maio de 1990, certifica que, nesta data, a empresa acima identificada encontra-se em situação regular perante o Fundo de Garantia do Tempo de Servico - FGTS.

O presente Certificado não servirá de prova contra cobrança de quaisquer débitos referentes a contribuições e/ou encargos devidos, decorrentes das obrigações com o FGTS.

Validade:09/02/2026 a 10/03/2026

Certificação Número: 2026020906436145727140

Informação obtida em 19/02/2026 12:42:47

A utilização deste Certificado para os fins previstos em Lei esta condicionada a verificação de autenticidade no site da Caixa: **www.caixa.gov.br**

PODER JUDICIÁRIO

TRIBUNAL DE JUSTIÇA DO ESTADO DE SÃO PAULO

CERTIDÃO ESTADUAL DE DISTRIBUIÇÕES CÍVEIS

CERTIDÃO Nº: 8476107 **FOLHA: 1/1**

A autenticidade desta certidão poderá ser confirmada pela internet no site do Tribunal de Justiça.

A Diretoria de Serviço Técnico de Informações Cíveis do(a) Comarca de São Paulo - Capital, no uso de suas atribuições legais,

CERTIFICA E DÁ FÉ que, pesquisando os registros de distribuições de **PEDIDOS DE FALÊNCIA, CONCORDATAS, RECUPERAÇÕES JUDICIAIS E EXTRAJUDICIAIS**, anteriores a 18/02/2026, verificou **NADA CONSTAR** como réu/requerido/interessado em nome de: **********

SIMONE NAVAS NAVARRO SILVA, CNPJ: 31.504.015/0001-10, conforme indicação constante do pedido de certidão.**********

Esta certidão não aponta ordinariamente os processos em que a pessoa cujo nome foi pesquisado figura como autor (a). São apontados os feitos com situação em tramitação já cadastrados no sistema SAJ referentes a todas as Comarcas/Foros Regionais e Distritais do Estado de São Paulo.

A data de informatização de cada Comarca/Foro pode ser verificada no Comunicado SPI nº 22/2019.

Esta certidão considera os feitos distribuídos na 1ª Instância, mesmo que estejam em Grau de Recurso.

Não existe conexão com qualquer outra base de dados de instituição pública ou com a Receita Federal que verifique a identidade do NOME/RAZÃO SOCIAL com o CPF/CNPJ. A conferência dos dados pessoais fornecidos pelo pesquisado é de responsabilidade exclusiva do destinatário da certidão.

A certidão em nome de pessoa jurídica considera os processos referentes à matriz e às filiais e poderá apontar feitos de homônimos não qualificados com tipos empresariais diferentes do nome indicado na certidão (EIRELI, S/C, S/S, EPP, ME, MEI, LTDA).

Necessário complementar com a certidão Comarcas e Turmas Recursais (Primeiro Grau) Cível.

Esta certidão só tem validade mediante assinatura digital.

Esta certidão é sem custas.

São Paulo, 19 de fevereiro de 2026.

PEDIDO N°: 0094171369

ASSINATURA TJSP SAJ DIGITAL

DECLARAÇÃO

Eu, Simone Navas Navarro Silva, representante legal da empresa Simone Navas Navarro Silva – ME, inscrita no CNPJ nº 31.504.015/0001-10 e na Inscrição Estadual nº 138.964.745-113, portadora da Carteira de Identidade nº 18.868.333-1 – SSP e do CPF nº 086.820.858-28, e-mail: simone.navarro27@gmail.com, telefone principal: (11) 94000-0876, telefone adicional: (11) 95217-7599.

DECLARO, Declaração de que não emprega menor de 18 (dezoito) anos em trabalho noturno, perigoso ou insalubre e não emprega menor de 16 (dezesseis) anos, salvo menor, a partir de 14 (quatorze) anos, na condição de aprendiz, nos termos do art. 7°, XXXIII, da Constituição Federal;

1) para fins do disposto no inciso VI do art. 68 da Lei Federal nº 14.133/21, que não emprega menor de dezoito anos em trabalho noturno, perigoso ou insalubre e não emprega menor de dezesseis anos, salvo, a partir de 14 anos, na condição de aprendiz.

2) que, até a presente data, inexistem fatos impeditivos para a sua habilitação no presente processo licitatório, inclusive condenação judicial na proibição de contratar com o Poder Público ou receber benefícios ou incentivos fiscais ou creditícios, transitada em julgada ou não desafiada por recurso com efeito suspensivo, por ato de improbidade administrativa, estando ciente da obrigatoriedade de declarar ocorrências posteriores;

3) que não se encontra declarada inidônea, nem suspensa ou impedida de licitar e contratar com a Administração Pública.

4) que suas propostas econômicas compreendem a integralidade dos custos para atendimento dos direitos trabalhistas assegurados na CF/88, leis trabalhistas, nas normas infralegais, nas convenções coletivas de trabalho e nos termos de ajustamento de conduta vigentes na data de entrega das propostas, sob pena de desclassificação.

5) que cumpre as exigências de reserva de cargos para pessoa com deficiência e para reabilitado da Previdência Social.

6) não possui, em sua cadeia produtiva, empregados executando trabalho degradante ou forçado, observando o disposto nos incisos II e IV do art. 1º e no inciso III do art. 5º da CF/88.

7) que, em se tratando de microempresa, empresa de pequeno porte ou sociedade cooperativa, que cumpre os requisitos estabelecidos no art. 3º da Lei Complementar nº 123, de 2006, estando apto a usufruir do tratamento estabelecido em seus arts. 42 a 49.

SÃO PAULO, 30 DE MARÇO DE 2026

SIMONE NAVAS NAVARRO SILVA
CNPJ 31. 504. 015/0001-10

ASSINATURA DO SÓCIO PROPRIETÁRIO
SIMONE NAVAS NAVARRO SILVA
CNPJ: 31.504.015/0001-10 - SÃO PAULO-SP

31 504 015 SIMONE NAVAS NAVARRO SILVA:31504015000110

Assinado de forma digital por 31 504 015 SIMONE NAVAS NAVARRO SILVA:31504015000110
Dados: 2026.03.30 13:38:20 -03'00'

DECLARAÇÃO DE NÃO CADASTRAMENTO E INEXISTÊNCIA DE DÉBITOS PARA COM A FAZENDA DO MUNICÍPIO DE SÃO PAULO

Eu, Simone Navas Navarro Silva, representante legal da empresa Simone Navas Navarro Silva – ME, inscrita no CNPJ nº 31.504.015/0001-10 e na Inscrição Estadual nº 138.964.745-113, portadora da Carteira de Identidade nº 18.868.333-1 – SSP e do CPF nº 086.820.858-28, e-mail: simone.navarro27@gmail.com, telefone principal: (11) 94000-0876, telefone adicional: (11) 95217-7599.

DECLARA, sob as penas da Lei, que não está inscrita no Cadastro de Contribuintes Mobiliários do Município de São Paulo, bem assim que não possui débitos para com a Fazenda deste Município.

31 504 015 SIMONE NAVAS NAVARRO SILVA:31504015000110

Assinado de forma digital por 31 504 015 SIMONE NAVAS NAVARRO SILVA:31504015000110
Dados: 2026.03.30 13:40:37 -03'00'

SÃO PAULO, 30 DE MARÇO DE 2026

SIMONE NAVAS NAVARRO SILVA
CNPJ 31. 504. 015/0001-10

ASSINATURA DO SÓCIO PROPRIETÁRIO
SIMONE NAVAS NAVARRO SILVA
CNPJ: 31.504.015/0001-10 - SÃO PAULO-SP

FUNDAÇÃO
PADRE ANCHIETA

ATESTADO DE CAPACIDADE TÉCNICA

A **Fundação Padre Anchieta**, ATESTA para os devidos fins que a empresa **31.504.015 SIMONE NAVAS NAVARRO SILVA** , inscrita no CNPJ sob o nº **31.504.015/0001-10** estabelecida Rua: Doutor Lauro Costa, 111 – Jd Guapira – 02316-180 – São Paulo/SP forneceu o(s) material (is) abaixo relacionado(s), sendo entregues dentro dos prazos estabelecidos e com boa qualificação, atendendo as condições acordadas não havendo nenhum fato ou circunstância que desabone a empresa.

NF	EMISSAO_NF	DES_PROD	Qtde	VAL_UNIT	VAL_TOTAL
37	20/01/2025	TINTA LATEX,PREMIUM,VERDE ILHEUS,ACRILICA,BASE AGUA,SEMI BRILHANTE,EXT	2	R$ 171,00	R$ 342,00
37	20/01/2025	TINTA LATEX, W CANARINHO , 18 LITROS	3	R$ 245,00	R$ 735,00
37	20/01/2025	TINTA LATEX, RESINA PVA, FOSCA, NA COR AZUL ESCURO (PANTONE 541)	4	R$ 200,00	R$ 800,00
37	20/01/2025	TINTA LATEX,BASE AGUA,PREMIUM,FOSCO,MARROM	2	R$ 199,00	R$ 398,00

Registramos que a empresa entregou os produtos conforme Nota Fiscal 37 emitida em 20/01/2025 no valor de R$ 2.275,00

São Paulo, 02 de Abril de 2025

Claudineia Lima dos Santos Brito
Coordenadora de Almoxarifado RG:
36.077.520/2

FUNDAÇÃO
PADRE ANCHIETA

ATESTADO DE CAPACIDADE TÉCNICA

A **Fundação Padre Anchieta**, ATESTA para os devidos fins que a empresa **31.504.015 SIMONE NAVAS NAVARRO SILVA** , inscrita no CNPJ sob o nº **31.504.015/0001-10** estabelecida Rua: Doutor Lauro Costa, 111 – Jd Guapira – 02316-180 – São Paulo/SP forneceu o(s) material (is) abaixo relacionado(s), sendo entregues dentro dos prazos estabelecidos e com boa qualificação, atendendo as condições acordadas não havendo nenhum fato ou circunstância que desabone a empresa.

NF	EMISSAO_NF	DES_PROD	Qtde	VAL_UNIT	VAL_TOTAL
34	03/12/2024	TINTA LATEX,PREMIUM,VERDE ILHEUS,ACRILICA,BASE AGUA,SEMI BRILHANTE,EXT	2	R$ 216,00	R$ 432,00
34	03/12/2024	TINTA LÁTEX, PREMIUM, ACRÍLICA, FOSCA, COR PRETA(PANTONE BLACK)	2	R$ 786,00	R$ 1.572,00
34	03/12/2024	TINTA LATEX, COR PERSIA DA LIMA	2	R$ 228,00	R$ 456,00
34	03/12/2024	CORANTE AZUL PATENTE	80	R$ 6,00	R$ 480,00
34	03/12/2024	TINTA LATEX, PREMIUM, RESINA ACRILICA, BASE DAGUA, BRANCO FOSCO	1	R$ 506,00	R$ 506,00
34	03/12/2024	TINTA LATEX, BRANCA GELO, RESINA ACRILICA A BASE DE AGUA	2	R$ 198,00	R$ 396,00
34	03/12/2024	TINTA LATEX, BRANCA GELO, RESINA ACRILICA A BASE DE AGUA	2	R$ 666,00	R$ 1.332,00
34	03/12/2024	TINTA LATEX PREMIUM FOSCO BRANCO NEVE	2	R$ 716,00	R$ 1.432,00
34	03/12/2024	TINTA LATEX PREMIUM FOSCO BRANCO NEVE	1	R$ 425,00	R$ 425,00

Registramos que a empresa entregou os produtos conforme Nota Fiscal 34 emitida em 03/12/2024 no valor de R$ 7.031,00

São Paulo, 02 de Abril de 2025

Claudineia Lima dos Santos Brito
Coordenadora de Almoxarifado RG:
36.077.520/2

FUNDAÇÃO
PADRE ANCHIETA

ATESTADO DE CAPACIDADE TÉCNICA

A **Fundação Padre Anchieta**, ATESTA para os devidos fins que a empresa **31.504.015 SIMONE NAVAS NAVARRO SILVA** , inscrita no CNPJ sob o nº **31.504.015/0001-10** estabelecida Rua: Doutor Lauro Costa, 111 – Jd Guapira – 02316-180 – São Paulo/SP forneceu o(s) material (is) abaixo relacionado(s), sendo entregues dentro dos prazos estabelecidos e com boa qualificação, atendendo as condições acordadas não havendo nenhum fato ou circunstância que desabone a empresa.

NF	EMISSAO_NF	DES_PROD	Qtde	VAL_UNIT	VAL_TOTAL
26	16/10/2024	TELA DE PROTECAO, FIBRA VIDRO, MALHA 18X16MM, DIAM. 28MM, CINZA	1	R$ 629,80	R$ 629,80
26	16/10/2024	CORDAO DE BORRAC TELA MOSQUIT PERF A058	50	R$ 1,96	R$ 98,20
26	16/10/2024	CANTONEIRA DE PVC, (22X22)MM, ANG 90 GRAUS, BRANCA	100	R$ 1,12	R$ 112,10
26	16/10/2024	PECAS PARA TELA METALICA, TRAMELA TIPO TRAVA, NYLON, BRANCA	1	R$ 413,00	R$ 413,00
26	16/10/2024	ROLETE APLICADOR DUPLO DE TELA MOSQUITEIRA	1	R$ 43,90	R$ 43,90
26	16/10/2024	PERFIL DE ALUMINIO;A058;TELA MOSQUIT	20	R$ 54,45	R$ 1.089,00

Registramos que a empresa entregou os produtos conforme Nota Fiscal 26 emitida em 16/10/2024 no valor de R$ 2.386,00.

São Paulo, 02 de Abril de 2025

Claudineia Lima dos Santos Brito
Coordenadora de Almoxarifado.
RG:36.077.520/2

ATESTADO DE CAPACIDADE TÉCNICA

A **Fundação Padre Anchieta**, ATESTA para os devidos fins que a empresa **31.504.015 SIMONE NAVAS NAVARRO SILVA** , inscrita no CNPJ sob o nº **31.504.015/0001-10** estabelecida Rua: Doutor Lauro Costa, 111 – Jd Guapira – 02316-180 – São Paulo/SP forneceu o(s) material (is) abaixo relacionado(s), sendo entregues dentro dos prazos estabelecidos e com boa qualificação, atendendo as condições acordadas não havendo nenhum fato ou circunstância que desabone a empresa.

NF	EMISSAO_NF	DES_PROD	Qtde	VAL_UNIT	VAL_TOTAL
35	16/12/2024	TINTA ACRILICA FOSCA, AZUL MARINHO, 60 ML	1	R$ 1.159,00	R$ 1.159,00

Registramos que a empresa entregou os produtos conforme Nota Fiscal 35 emitida em 16/12/2024 no valor de R$ 1.159,00

São Paulo, 02 de Abril de 2025

Claudineia Lima dos Santos Brito
Coordenadora de Almoxarifado RG:
36.077.520/2

ATESTADO DE CAPACIDADE TÉCNICA

A **Fundação Padre Anchieta**, ATESTA para os devidos fins que a empresa **31.504.015 SIMONE NAVAS NAVARRO SILVA** , inscrita no CNPJ sob o nº **31.504.015/0001-10** estabelecida Rua: Doutor Lauro Costa, 111 – Jd Guapira – 02316-180 – São Paulo/SP forneceu o(s) material (is) abaixo relacionado(s), sendo entregues dentro dos prazos estabelecidos e com boa qualificação, atendendo as condições acordadas não havendo nenhum fato ou circunstância que desabone a empresa.

NF	EMISSAO_NF	DES_PROD	Qtde	VAL_UNIT	VAL_TOTAL
39	28/02/2025	CAPA CHUVA,NYLON RESISISTENTE, PVC 0,20MM, (GG) COR GELO	210	R$ 24,00	R$ 5.040,00

Registramos que a empresa entregou os produtos conforme Nota Fiscal 39 emitida em 28/02/2025 no valor de R$ 5.040,00

São Paulo, 02 de Abril de 2025

Claudineia Lima dos Santos Brito
Coordenadora de Almoxarifado RG:
36.077.520/2

ATESTADO DE CAPACIDADE TÉCNICA

A **Fundação Padre Anchieta**, ATESTA para os devidos fins que a empresa **31.504.015 SIMONE NAVAS NAVARRO SILVA** , inscrita no CNPJ sob o nº **31.504.015/0001-10** estabelecida Rua: Doutor Lauro Costa, 111 – Jd Guapira – 02316-180 – São Paulo/SP forneceu o(s) material (is) abaixo relacionado(s), sendo entregues dentro dos prazos estabelecidos e com boa qualificação, atendendo as condições acordadas não havendo nenhum fato ou circunstância que desabone a empresa.

NF	EMISSAO_NF	DES_PROD	Qtde	VAL_UNIT	VAL_TOTAL
38	11/02/2025	SUPORTE P/TELEVISOR;TVS/MONITORES LCD/LED/PLASMA/3D DE 14 A 84"	5	R$ 417,19	R$ 2.085,95

Registramos que a empresa entregou os produtos conforme Nota Fiscal 38 emitida em 11/02/2025 no valor de R$ 2.085,95

São Paulo, 02 de Abril de 2025

Claudineia Lima dos Santos Brito
Coordenadora de Almoxarifado RG:
36.077.520/2

ATESTADO DE CAPACIDADE TÉCNICA

A UNIVERSIDADE ESTADUAL PAULISTA "Júlio de Mesquita Filho" Administração Geral – Campus Bauru, inscrita no CNPJ sob o nº 48.031.918/0004-77, situada na Av. Engº Luiz Edmundo Carrijo Coube nº 14-01, Vargem Limpa, Bauru/SP, ATESTA para fins de comprovação de Capacidade Técnica em Procedimento Licitatório, que a empresa **SIMONE NAVAS NAVARRO SILVA - ME**, inscrita no CNPJ nº 31.504.015/0001-10, sediada na Rua Doutor Lauro Costa nº 111, Jardim Guapira - CEP: 02316-180, São Paulo entregou itens compatível com o Aviso da Contratação Direta nº 90013/2025, empenho nº 0588/0021.

Foram entregues:

- 408 unidades de garfo de mesa em aço inox
- 204 unidades de faca de mesa em aço inox
- 10 unidades de pegador grande universal em aço inox
- 5 frigideiras antiaderentes

Atestamos ainda que, os itens foram entregues de acordo com as especificações solicitadas e dentro do prazo combinado, atendendo plenamente aos requisitos e qualidade exigidos e demonstrando eficiência e adequação. Certificamos também que a empresa executou todas as obrigações contratuais de forma diligente e profissional.

Bauru, 24 de setembro de 2025.

MARCELO ROCHEL
Diretor Técnico Administrativo
Administração Geral

Governo do Estado de São Paulo
Secretaria de Governo e Relações Institucionais
Coordenadoria de Finanças da Diretoria de Administração e Finanças

INFORMAÇÃO

Governo do Estado de São Paulo

NOTA DE EMPENHO - SIAFISICO - 2025NE01703

UG	510101 - SUBSECRETARIA DE GESTAO CORPORATIVA
Gestão	00001 - GOVERNO DO ESTADO DE SAO PAULO
Data de Emissão	26NOV2025

CNPJ/CPF/UG	31504015000110 - 31.504.015 SIMONE NAVAS NAVARRO SILVA				
Credor	31.504.015 SIMONE NAVAS NAVARRO SILVA				
Endereço	RUA LAURO COSTA, 111 -				
Cidade	SAO PAULO	**UF**	SP	**CEP**	02316-180

Origem Material	1

Evento	UO	Programa de Trabalho	Fonte	Natureza Despesa	UGR	PI	PTRES
400051	51001	04122512644740000	150010001	33903016	510010	000.000.0100	510171

No Processo	20251199134	**Acordo**			
Tipo de Empenho	9 - DESPESA NORMAL	**Ref Dispensa**	LEI 14.133/2021		
Licitação	05 - DISPENSA LICIT.	**Modalidade**	1 - ORDINARIO		
Empenho Orig.		**Nº Contrato**	2025CT00181	**Nº OC**	

Valor do Empenho R$	26.900,00 (vinte e seis mil e novecentos reais)

Cronograma

Mês	Valor
11	26.900,00

Sequência	001	**Item**	00637632-0	**Unid. Forn.**	00245
Quantidade	000000200,000	**Valor Unitário**	134,50	**Preço Total**	26.900,00

Descrição

PAPELAO ONDULADO, COMPOSTO DE PAPEL KRAFT, TIPO BOBINA, MEDINDO 1,2 X 30 M (L XC), GRAMATURA 380 GRAMAS (4MM), ONDA DO TIPO B (UTILIZADO NA PROTECAO DE PIS O), UMIDADE ENTRE 7% A 8%, COM PH ENTRE 6 A 7 (NEUTRO), NA COR PARDA

Prodesp SERPRO

Governo do Estado de São Paulo

Total ou Valor a Transportar R$	26.900,00
Local de Entrega	ROD. RAPOSO TAVARES,270
Data de Entrega	26NOV2025

HIDEO AUGUSTO DENDINI
09153399862
Ordenador da Despesa

Responsavel pela emissão	DOUGLAS OLIVEIRA AGRA - 510001

Prodesp SERPRO

Documento assinado eletronicamente por **Hideo Augusto Dendini**, **Subsecretário**, em 27/11/2025, às 10:04, conforme horário oficial de Brasília, com fundamento no Decreto Estadual nº 67.641, de 10 de abril de 2023.

A autenticidade deste documento pode ser conferida no site https://sei.sp.gov.br/sei/controlador_externo.php?acao=documento_conferir&id_orgao_acesso_externo=0 , informando o código verificador **0090443893** e o código CRC **B1CEC129**.

ATESTADO

FUNDAÇÃO PARA O DESENVOLVIMENTO DA EDUCAÇÃO

ATESTADO DE CAPACIDADE TÉCNICA

Atestamos, para os devidos fins, que a empresa **SIMONE NAVAS NAVARRA SILVA**, com sede na Rua Lauro Costa, 111 – São Paulo/SP, inscrita no CNPJ 31.504.015/0001-10, **forneceu** para esta Fundação, através da Contratação **21/00047/25/04-001 e 002**, SEI: **229.00008852/2025-09**, firmada em 17 de junho de 2025 no Sistema Compras-SP, mediante as Notas de Empenho **2025NE00274** e **2025NE00275** conforme segue:

OBJETO CONTRATUAL:
Aquisição de materiais diversos destinados à manutenção predial, para uso da equipe de manutenção da FDE, conforme especificações da tabela abaixo e de acordo com as condições e exigências estabelecidas no Termo de Referência.

Especificação – (Nota de Empenho **2025NE00274**)	**Quantidade**	**Valor Total (R$)**
Adesivo para tubo de PVC; a base de resina de PVC, acetona, metil-etil-cetona, cicloexanona e solventes orgânicos; utilizado na soldagem de tubos e conexões de PVC NBR 5648 (água fria); acondicionado em frasco de 175 g com pincel aplicador	5	66,75
Torneira automática; Pressmatic, fabricação Docol; acabamento: Polido • Cor: Cromado • Sistema de abertura: Fechamento automático • Tecnologias: Economia de água • Arejador: Arejador Embutido • Bitola: 1/2" - DN 15 • Classe de pressão: 2 a 40 m.c.a • Temperatura máxima da água: 40°C • Conteúdo da embalagem: 1 cartucho, 1 corpo, 1 arejador, 1 canopla, 1 contra porca, 2 restritores de fluxo, 1 anel, 1 anel o'ring • Composição: Ligas de cobre, elastômeros, plástico de engenharia e aço inox • Mobilidade da bica: Fixa • Acionamento: Botão • Tipo de instalação: Mesa	20	2.840,00
	Valor Total: R$	**2.906,75**

Especificação – (Nota de Empenho **2025NE00275**)	**Quantidade**	**Valor Total (R$)**
Lâmpada de led; alumínio e policarbonato; bulbo leitoso, A60; medindo aproximadamente: 122 x 62 mm (a x d); base e27 (soquete); máximo 9 w; fluxo luminoso mínimo 803lm; bivolt automático; vida útil 25.000 horas; temperatura de cor: 4000k a 6000k; fator de potência mínimo 0,69; angulo de abertura 150 a 270; não dimerizável; eficiência luminosa mínima 88lm/w; INMETRO, PROCEL;	50	109,50
Selante de Silicone; Tipo Acético, Resistente a Ação de Agentes Climáticos; Raios UV e variações de temperatura (-30°c a 120°c), Elastômero Monocomponente; composição à base de silicone com sistema reticulante acético com fungicida; incolor; para colagem e vedação de esquadrias e box de alumínio, vedações de pia, sifões e telhas; vulcaniza à temperatura ambiente, permanecendo flexível; validade mínima de 12 meses a partir da data de recebimento; fornecido em tubo ou cartucho com 280 gramas;	5	118,50
	Valor Total: R$	**228,00**

PRAZO CONTRATUAL:
30 dias, contados a partir da data de sua assinatura.

VALOR TOTAL:
R$ 3.134,75

VALOR PAGO:
R$ 3.134,75

Atestamos ainda que a referida contratação teve seus objetivos cumpridos, dentro dos prazos e condições al estabelecidas, não havendo, até a presente data, registro que desabone a idoneidade e a capacidade técnica da referida empresa.

Observação: Até a presente data, não consta abertura de Processo Administrativo para essa contratação.

São Paulo, (na data da assinatura digital).

Andrea Cristina Lopes Ribeiro
Gerente Administrativa

Ana Cristina Vuitik
Diretora Administrativo e Financeira

Documento assinado eletronicamente por **Andrea Cristina Lopes Ribeiro**, **Gerente Administrativa**, em 18/03/2026, às 13:54, conforme horário oficial de Brasília, com fundamento no Decreto Estadual nº 67.641, de 10 de abril de 2023.

Documento assinado eletronicamente por **Ana Cristina Vuitik**, **Diretor Administrativo e Financeiro**, em 18/03/2026, às 17:32, conforme horário oficial de Brasília, com fundamento no Decreto Estadual nº 67.641, de 10 de abril de 2023.

A autenticidade deste documento pode ser conferida no site https://sei.sp.gov.br/sei/controlador_externo.php?acao=documento_conferir&id_orgao_acesso_externo=0 , informando o código verificador **0101445796** e o código CRC **2B30260A**.